Asystent zmiany toru jazdy (7Y1)

od września 2008

Wskazówki:

Informacje dotyczą

- rozmieszczenia przekaźników i bezpieczników
- złącz wielostykowych
- sterowników i przekaźników
- połączeń z masą

→ Umiejscowienie pokazano na schemacie!

Informacje dotyczą

- programów poszukiwania usterek

→ ukierunkowanego poszukiwania usterek

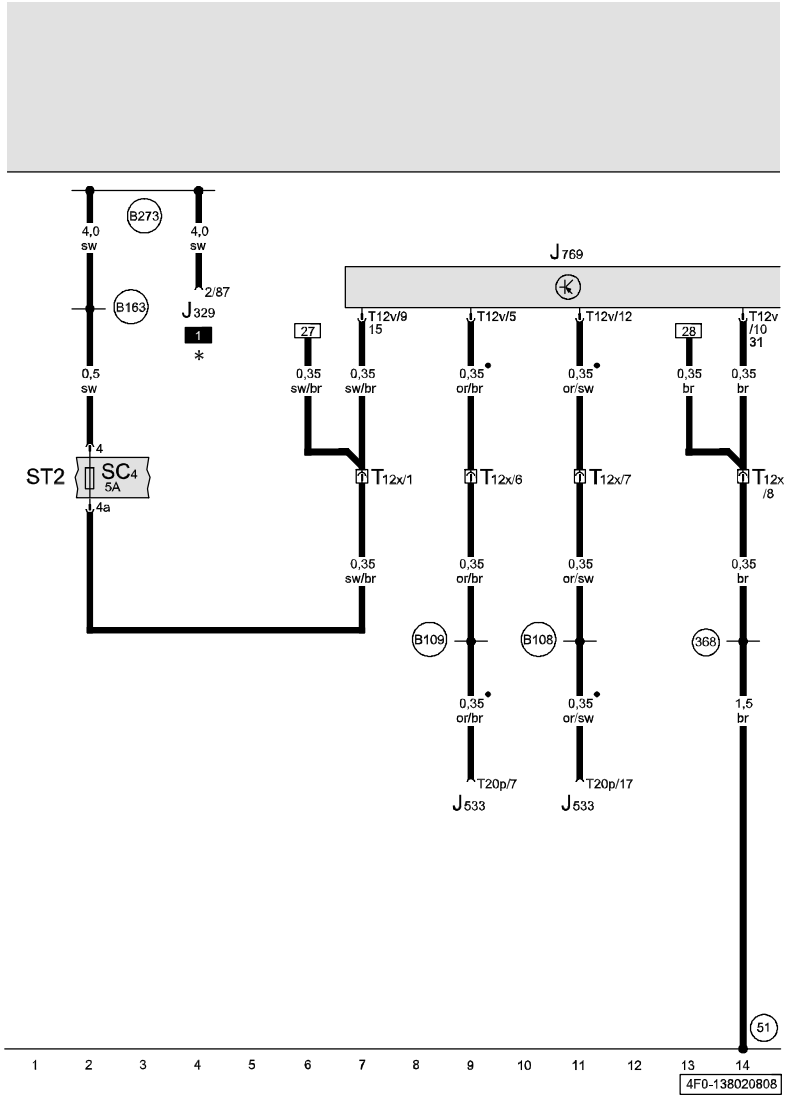

ws = biały
sw = czarny
ro = czerwony
rt = czerwony
br = brązowy
gn = zielony
bl = niebieski
gr = szary
li = liliowy
vi = liliowy
ge = żółty
or = oranż
rs = różowe

Sterownik asystenta zmiany toru jazdy, bezpiecznik

J329 - przekaźnik zasilania napięciowego zacisku 15
J533 - interfejs diagnostyczny magistrali danych
J769 - sterownik asystenta zmiany toru jazdy
SC4 - bezpiecznik 4 w uchwycie bezpieczników -C-
T12v - złącze 12-stykowe, czarne, przy sterowniku asystenta zmiany toru jazdy
T12x - złącze 12-stykowe, czarne, w bagażniku, strona prawa
T20p - złącze 20-stykowe, czarne, przy interfejsie diagnostycznym magistrali danych
51 - punkt masy w bagażniku, strona prawa
368 - połączenie 3 z masą w głównej wiązce przewodów
B108 - połączenie 1 (magistrala danych CAN Extended High) w głównej wiązce przewodów
B109 - połączenie 1 (magistrala danych CAN Extended Low) w głównej wiązce przewodów
B163 - połączenie 1 (15) z potencjałem plus w wiązce przewodów we wnętrzu samochodu
B273 - połączenie (15) z potencjałem plus w głównej wiązce przewodów
• - magistrala CAN (przewód danych)
* - wspornik przekaźników 9-gniazdowy za schowkiem podręcznym, strona kierowcy

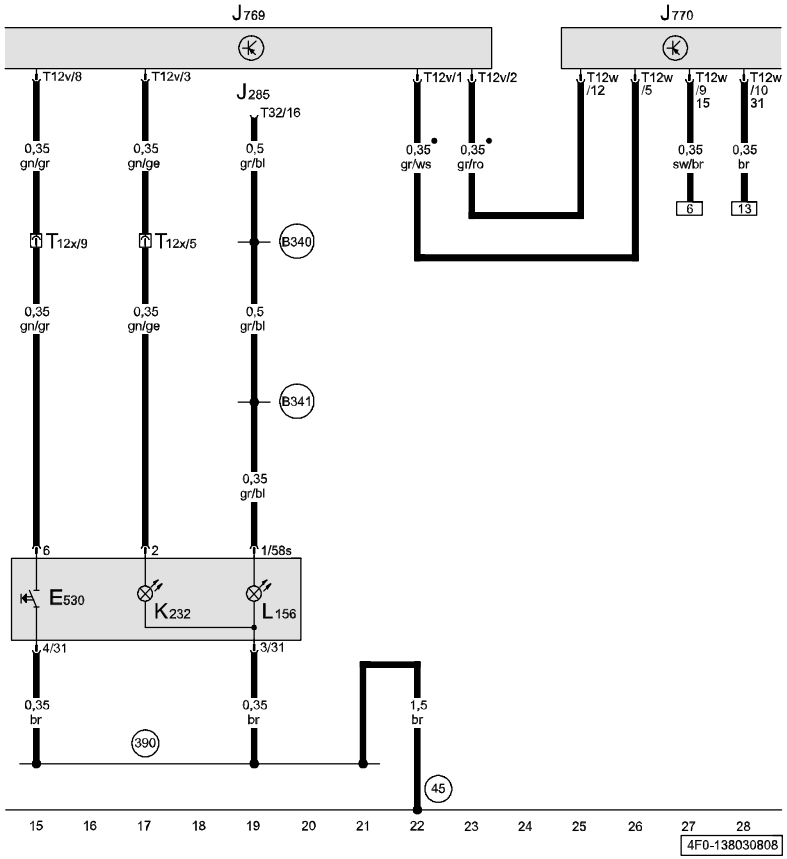

Sterownik asystenta zmiany toru, sterownik 2 asystenta zmiany toru jazdy, przycisk asystenta zmiany toru, lampka kontrolna asystenta zmiany toru jazdy

E530 - przycisk asystenta zmiany toru jazdy
J285 - sterownik w zestawie wskaźników tablicy przyrządów
J769 - sterownik asystenta zmiany toru jazdy
J770 - sterownik 2 asystenta zmiany toru jazdy
K232 - lampka kontrolna asystenta zmiany toru jazdy
L156 - żarówka oświetlenia przełączników
T12v - złącze 12-stykowe, czarne, przy sterowniku asystenta zmiany toru jazdy
T12w - złącze 12-stykowe, czarne, przy sterowniku 2 asystenta zmiany toru jazdy
T12x - złącze 12-stykowe, czarne, w bagażniku, strona prawa
T32 - złącze 32-stykowe, szare, w zestawie wskaźników tablicy przyrządów
45 - punkt masy za tablicą przyrządów, na środku
390 - połączenie 25 z masą w głównej wiązce przewodów
B340 - połączenie 1 (58s) w głównej wiązce przewodów
B341 - połączenie 2 (58s) w głównej wiązce przewodów
• - magistrala CAN (przewód danych)

ws = biały
sw = czarny
ro = czerwony
rt = czerwony
br = brązowy
gn = zielony
bl = niebieski
gr = szary
li = liliowy
vi = liliowy
ge = żółty
or = oranż
rs = różowe

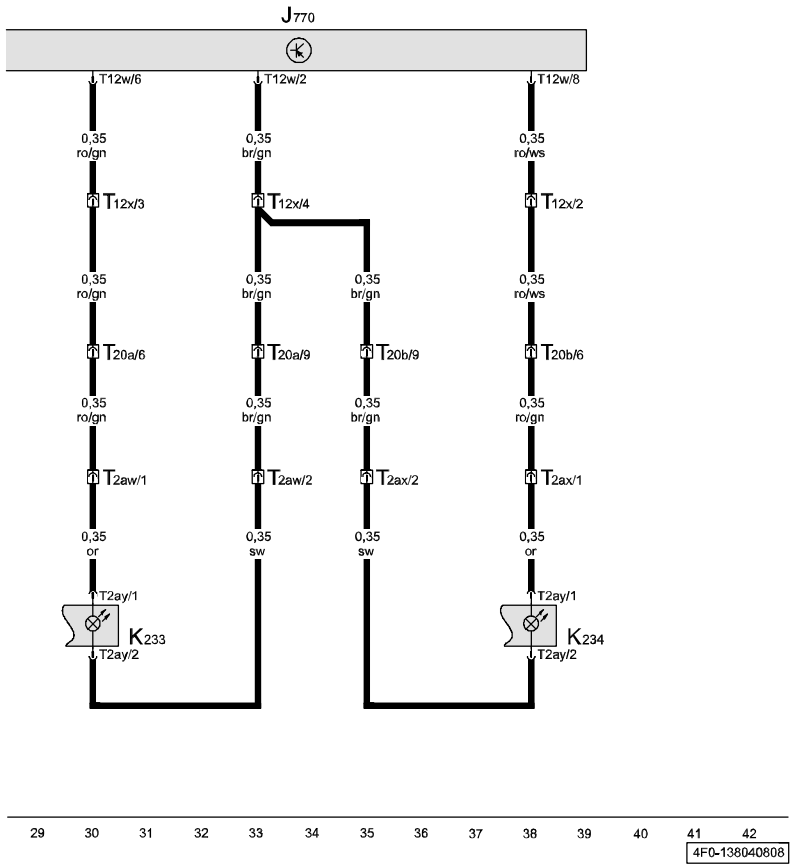

Sterownik 2 asystenta zmiany toru jazdy, lampka ostrzegawcza asystenta zmiany toru jazdy w lusterku zewnętrznym kierowcy, lampka ostrzegawcza asystenta zmiany toru jazdy w lusterku zewnętrznym przedniego pasażera

J770 - sterownik 2 asystenta zmiany toru jazdy
K233 - lampka ostrzegawcza asystenta zmiany toru jazdy w lusterku zewnętrznym, strona kierowcy
K234 - lampka ostrzegawcza asystenta zmiany toru jazdy w lusterku zewnętrznym, strona przedniego pasażera
T2aw - złącze 2-stykowe, czarne, w drzwiach kierowcy
T2ax - złącze 2-stykowe, czarne, w drzwiach przedniego pasażera
T2ay - złącze 2-stykowe w lusterku zewnętrznym asystenta zmiany toru jazdy
T12w - złącze 12-stykowe, czarne, przy sterowniku 2 asystenta zmiany toru jazdy
T12x - złącze 12-stykowe, czarne, w bagażniku, strona prawa
T20a - złącze 20-stykowe, czarne, lewy słupek A
T20b - złącze 20-stykowe, czarne, prawy słupek A

ws = biały
sw = czarny
ro = czerwony
rt = czerwony
br = brązowy
gn = zielony
bl = niebieski
gr = szary
li = liliowy
vi = liliowy
ge = żółty
or = oranż
rs = różowe